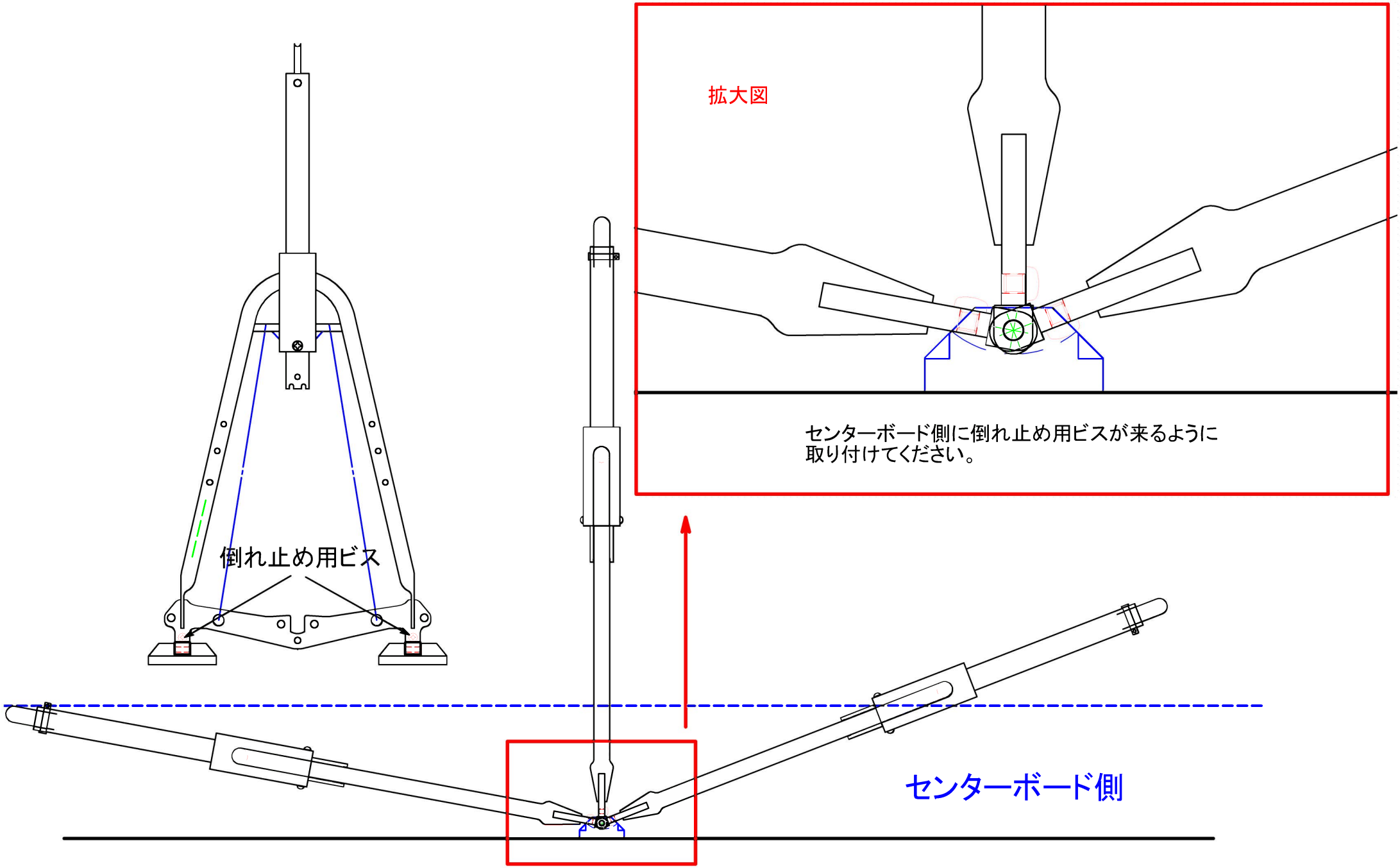
拡大図
センターボード側に倒れ止め用ビスが来るように
取り付けてください。
倒れ止め用ビス
センターボード側